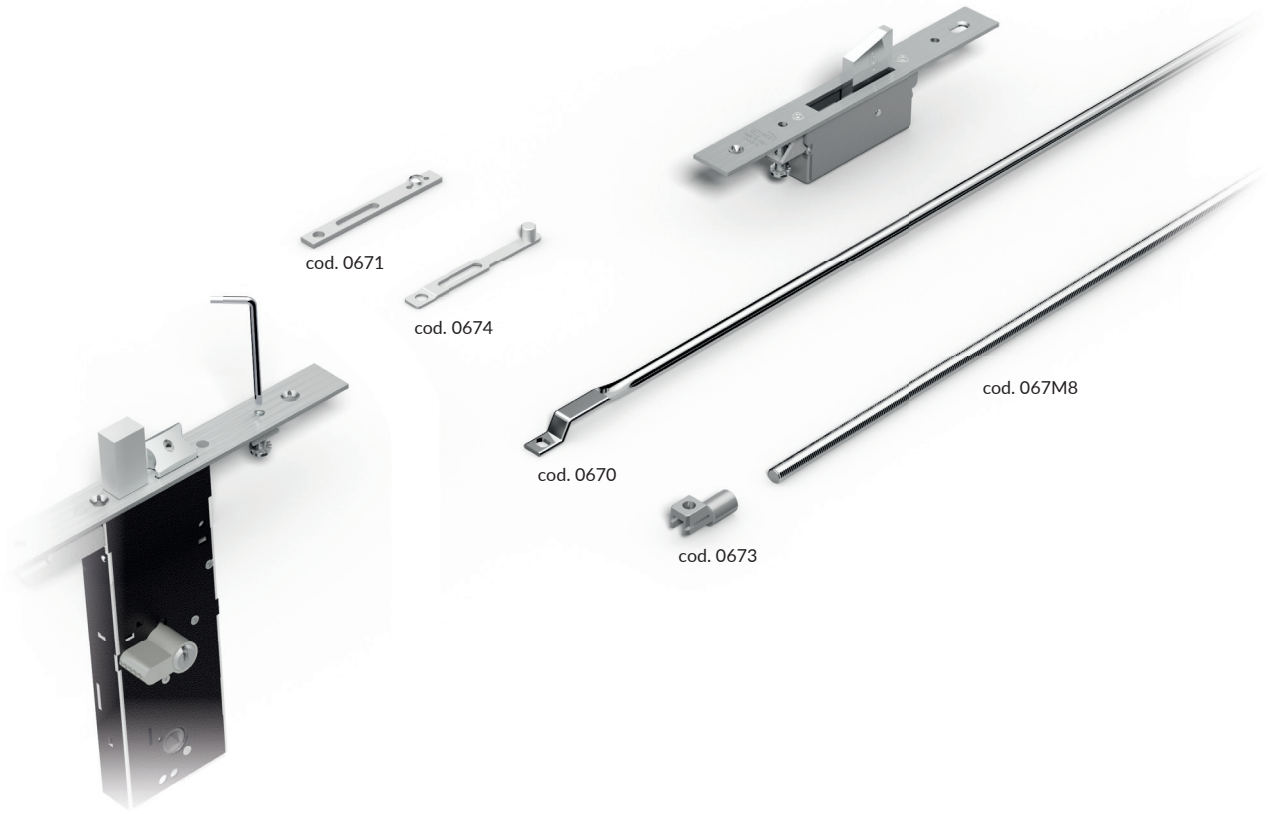

	ASTE INTERNE	ASTE ESTERNE	ASTE ESTERNE (AGGANCIATE DIRETTAMENTE)
ASTE 3 PUNTI DI CHIUSURA	cod. 0670 cod. 0673 + cod. 067M8	cod. 0671 - 0674	cod. 0630 T
DEVIATORI BASCULANTI 3 PUNTI DI CHIUSURA	cod. 0680	cod. 0681 - 0682	cod. 0689
DEVIATORI BASCULANTI 5 PUNTI DI CHIUSURA	cod. 0690	cod. 0691 - 0692	cod. 0699

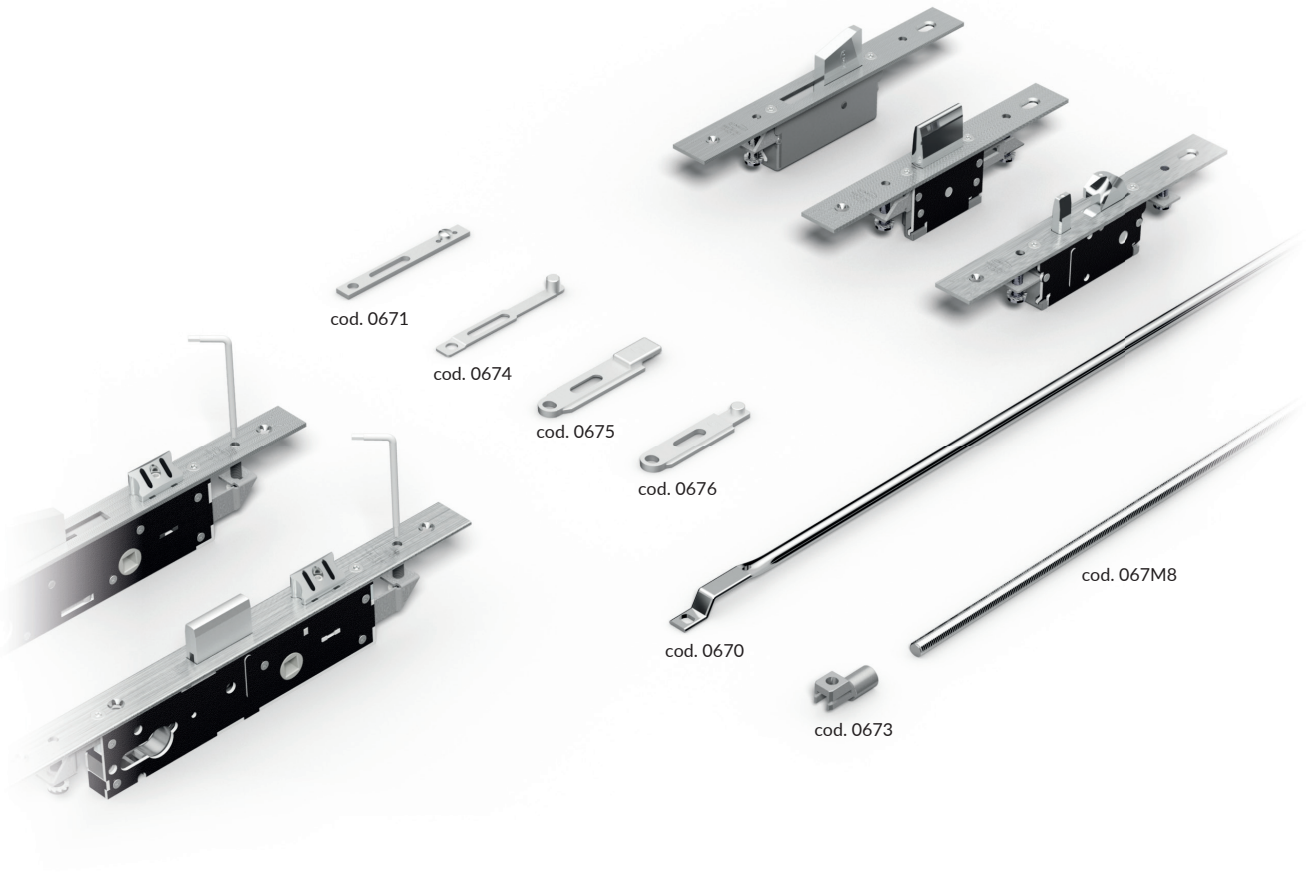

	ASTE INTERNE	ASTE ESTERNE	ASTE ESTERNE (AGGANCIATE DIRETTAMENTE)
ASTE 3 PUNTI DI CHIUSURA	cod. 0670 cod. 0673 + cod. 067M8	cod. 0671 - 0674 - 0675 - 0676	cod. 0630T
DEVIATORI BASCULANTI 3 PUNTI DI CHIUSURA	cod. 0680 - 0680S	cod. 0681 - 0681S - 0682 - 0682S	cod. 0689 - 0689S
DEVIATORI BASCULANTI 5 PUNTI DI CHIUSURA	cod. 0690	cod. 0691 - 0692	cod. 0699
DEVIATORI AVANZANTI 3/5 PUNTI DI CHIUSURA	cod. 0780S	cod. 0781S - 0782S	cod. 0789S
DEVIATORI GANCIO E PISTONE 3/5 PUNTI DI CHIUSURA	cod. 0770S	cod. 0771S - 0772S	cod. 0779S

KIT ASTE INTERNE

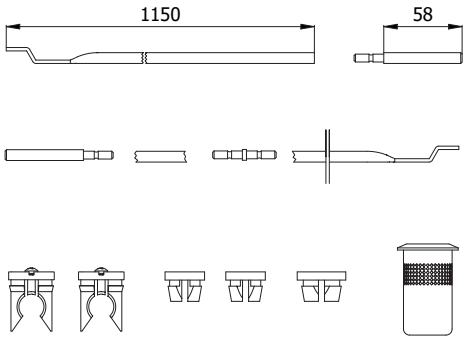

COD.	Descrizione	kg		
0670	Kit completo	0,48	25	-
0670 E	Kit senza 0630 T	0,46	25	-

PARTI IN DOTAZIONE:

2 aste cod. AST001, 2 pinze guida asta cod. ANY031, 2 boccole cod. ANY032, boccola cod. ANY033, 2 puntali antisega cod. 067D08, prolunga cod. PRS070, boccola a pavimento cod. 0630 T.

KIT PER ASTE ESTERNE

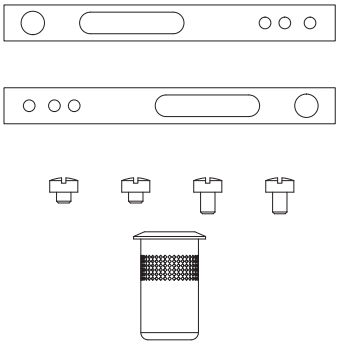

COD.	Descrizione	kg		
0671	Kit completo	0,06	10	-
0671 E	Kit senza 0630 T	0,04	10	-

PARTI IN DOTAZIONE:

2 piastrine di collegamento cod. PSR028 con viti, boccola a pavimento cod. 0630 T.

KIT PER ASTE INTERNE FILETTATE M8

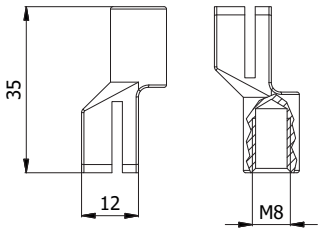

COD.	kg		
0673	0,04	10	-

PARTI IN DOTAZIONE:

2 blocchetti cod. NGM019 in lega speciale.

KIT PER ASTE ESTERNE

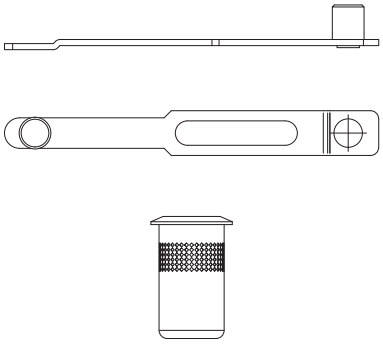

COD.	Descrizione	kg		
0674	Kit completo	0,04	10	-
0674 E	Kit senza 0630 T	0,02	10	-

PARTI IN DOTAZIONE:
2 piastrine di collegamento cod. PSR073, boccola a pavimento cod. 0630 T.

KIT PER ASTE ESTERNE PER PROFILI C.E.

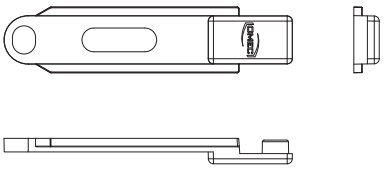

COD.	kg		
0675	0,05	10	-

PARTI IN DOTAZIONE:
2 piastrine di collegamento cod. PSR093

Per serrature serie: 1410 - 1410S - 4410 - 1610S - 1630S

KIT PER ASTE ESTERNE PER PROFILI R

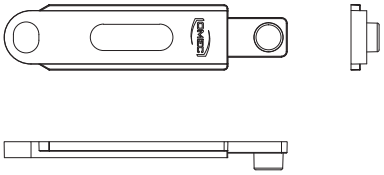

COD.	kg		
0676	0,04	10	-

PARTI IN DOTAZIONE:
2 piastrine di collegamento cod. PSR094

Per serrature serie: 1410 - 1410S - 4410 - 1610S - 1630S

KIT DEVIATORI ASTE INTERNE 3 PUNTI DI CHIUSURA

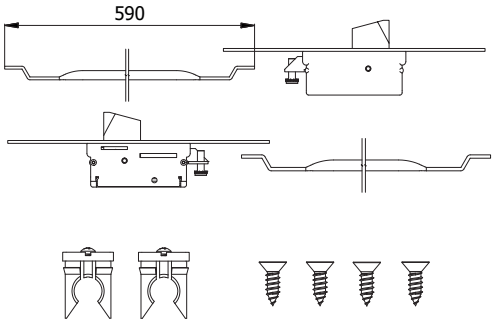

COD.	Cod. deviatore	Frontale inox	kg		
0680	0661	25	0,94	1	5

PARTI IN DOTAZIONE:
2 deviatori, 2 aste cod. AST002, 2 pinze guida asta cod. ANY031, viti di fissaggio in acciaio inox.

KIT DEVIATORI PER ASTE ESTERNE 3 PUNTI DI CHIUSURA

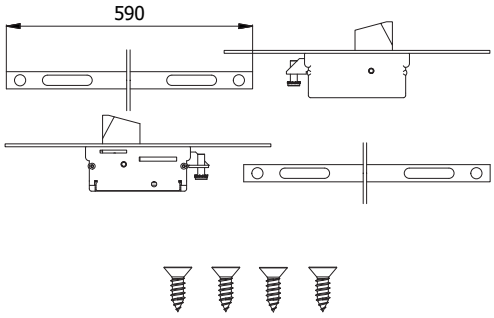

COD.	Cod. deviatore	Frontale inox	kg		
0681	0661	25	0,98	1	5

PARTI IN DOTAZIONE:
2 deviatori, 2 aste cod. AST003, viti di fissaggio in acciaio inox.

KIT DEVIATORI PER ASTE ESTERNE 3 PUNTI DI CHIUSURA (CON PIASTRINE DI COLLEGAMENTO)

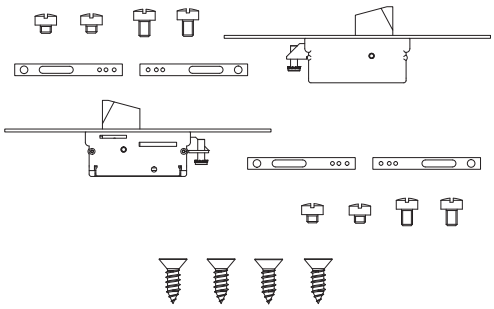

COD.	Cod. deviatore	Frontale inox	kg		
0682	0661	25	0,79	1	5

PARTI IN DOTAZIONE:
2 deviatori, 4 piastrine di collegamento cod. PSR028 con viti, viti di fissaggio in acciaio inox.

KIT DEVIATORI PER ASTE ESTERNE 3 PUNTI DI CHIUSURA (AGGANCIATE DIRETTAMENTE)

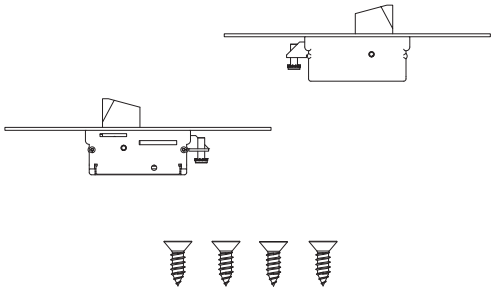

COD.	Cod. deviatore	Frontale inox	kg		
0689	0661	25	0,74	1	5

PARTI IN DOTAZIONE:

2 deviatori, viti di fissaggio in acciaio inox.

KIT DEVIATORI ASTE INTERNE 5 PUNTI DI CHIUSURA

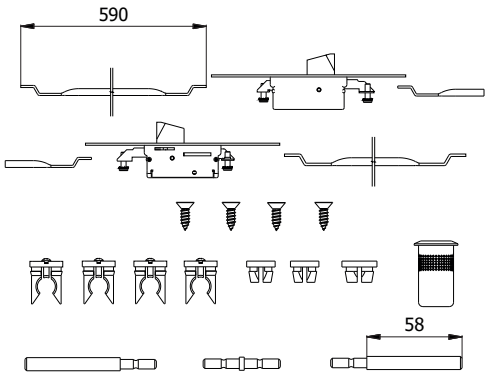

COD.	Cod. deviatore	Frontale inox	kg		
0690	0662	25	1,16	1	5

PARTI IN DOTAZIONE:
2 deviatori, 3 aste cod. AST002, 4 pinze guida asta cod. ANY031, 2 boccole cod. ANY032, boccola cod. ANY033, 2 puntali antisega cod. 067D08, prolunga cod. PRS070, boccola a pavimento cod. 0630 T, viti di fissaggio in acciaio inox.

KIT DEVIATORI PER ASTE ESTERNE 5 PUNTI DI CHIUSURA

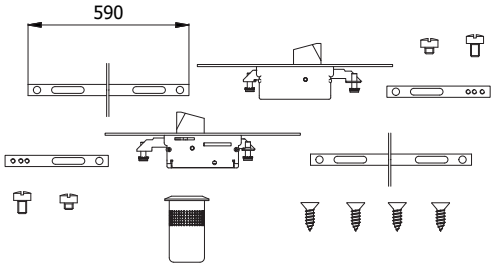

COD.	COD. deviatore	Frontale inox	kg		
0691	0662	25	1,08	1	5

PARTI IN DOTAZIONE:
2 deviatori, 2 aste cod. AST003, 2 piastrine di collegamento cod. PSR028 con viti, boccola a pavimento cod. 0630 T, viti di fissaggio in acciaio inox.

KIT DEVIATORI PER ASTE ESTERNE 5 PUNTI DI CHIUSURA (CON PIASTRINE DI COLLEGAMENTO)

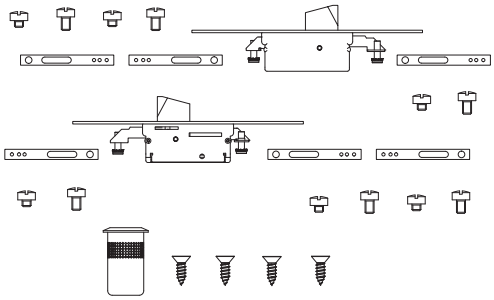

COD.	Cod. deviatore	Frontale inox	kg		
0692	0662	25	0,91	1	5

PARTI IN DOTAZIONE:
2 deviatori, 6 piastrine di collegamento cod. PSR028 con viti, boccola a pavimento cod. 0630 T, viti di fissaggio in acciaio inox.

KIT DEVIATORI PER ASTE ESTERNE 5 PUNTI DI CHIUSURA (AGGANCIATE DIRETTAMENTE)

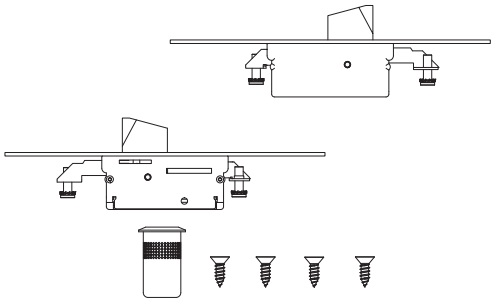

COD.	Cod. deviatore	Frontale inox	kg		
0699	0662	25	0,78	1	5

PARTI IN DOTAZIONE:

2 deviatori, boccola a pavimento cod. 0630 T, viti di fissaggio in acciaio inox.

KIT DEVIATORI ASTE INTERNE 3 PUNTI DI CHIUSURA

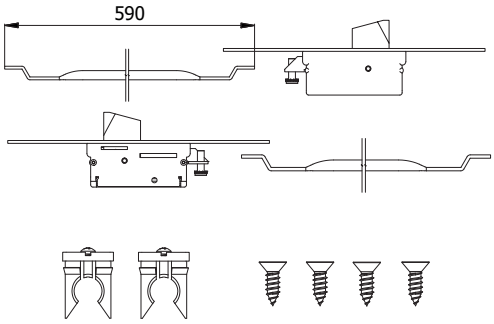

COD.	Cod. deviatore	Frontale inox	kg		
0680S	0661S	25	0,80	1	5
0680S/F22	0661S/F22	22	0,78	1	5

PARTI IN DOTAZIONE:

2 deviatori, 2 aste cod. AST002, 2 pinze guida asta cod. ANY031, viti di fissaggio in acciaio inox.

KIT DEVIATORI PER ASTE ESTERNE 3 PUNTI DI CHIUSURA

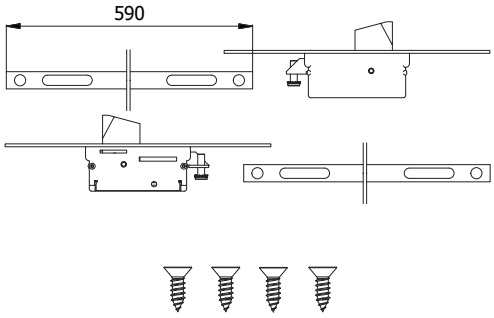

COD.	Cod. deviatore	Frontale inox	kg		
0681S	0661S	25	0,84	1	5
0681S/F22	0661S/F22	22	0,82	1	5

PARTI IN DOTAZIONE:

2 deviatori, 2 aste cod. AST003, viti di fissaggio in acciaio inox.

KIT DEVIATORI PER ASTE ESTERNE 3 PUNTI DI CHIUSURA (CON PIASTRINE DI COLLEGAMENTO)

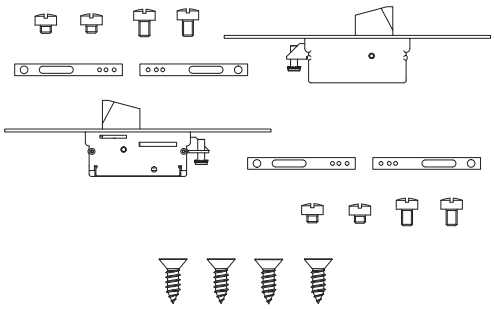

COD.	Cod. deviatore	Frontale inox	kg		
0682S	0661S	25	0,65	1	5
0682S/F22	0661S/F22	22	0,63	1	5

PARTI IN DOTAZIONE:

2 deviatori, 4 piastrine di collegamento cod. PSR028 con viti, viti di fissaggio in acciaio inox.

KIT DEVIATORI PER ASTE ESTERNE 3 PUNTI DI CHIUSURA (AGGANCIATE DIRETTAMENTE)

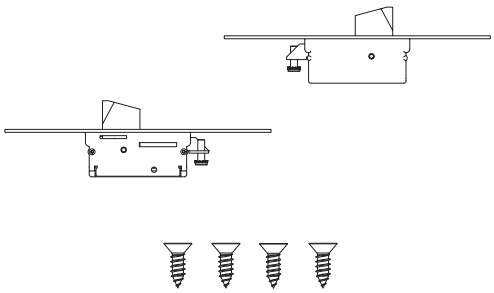

COD.	Cod. deviatore	Frontale inox	kg		
0689S	0661S	25	0,60	1	5
0689S/F22	0661S/F22	22	0,58	1	5

PARTI IN DOTAZIONE:

2 deviatori, viti di fissaggio in acciaio inox.

KIT DEVIATORI ASTE INTERNE 3/5 PUNTI DI CHIUSURA

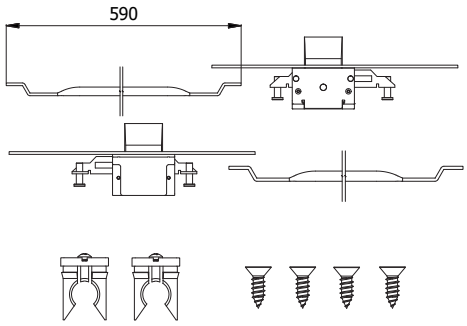

COD.	Cod. deviatore	Frontale inox	kg		
0780S	0761S	25	0,79	1	5
0780S/F16	0761S/F16	16	0,66	1	5
0780S/F22	0761S/F22	22	0,70	1	5

PARTI IN DOTAZIONE:

2 deviatori, 2 aste cod. AST002, 2 pinze guida asta cod. ANY031, viti di fissaggio in acciaio inox.

KIT DEVIATORI PER ASTE ESTERNE 3/5 PUNTI DI CHIUSURA

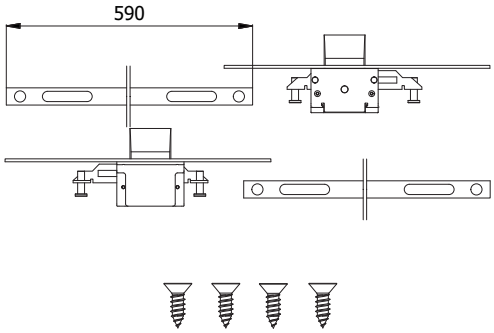

COD.	Cod. deviatore	Frontale inox	kg		
0781S	0761S	25	0,76	1	5
0781S/F16	0761S/F16	16	0,70	1	5
0781S/F22	0761S/F22	22	0,74	1	5

PARTI IN DOTAZIONE:

2 deviatori, 2 aste cod. AST003, viti di fissaggio in acciaio inox.

KIT DEVIATORI PER ASTE ESTERNE 3/5 PUNTI DI CHIUSURA (CON PIASTRINE DI COLLEGAMENTO)

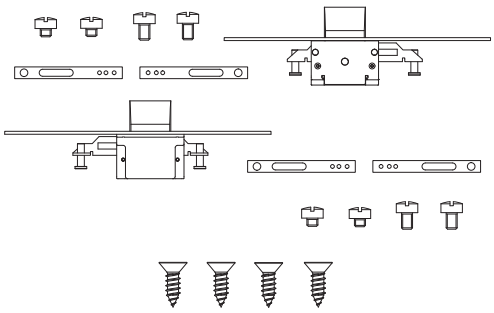

COD.	Cod. deviatore	Frontale inox	kg		
0782S	0761S	25	0,57	1	5
0782S/F16	0761S/F16	16	0,51	1	5
0782S/F22	0761S/F22	22	0,55	1	5

PARTI IN DOTAZIONE:

2 deviatori, 4 piastrine di collegamento cod. PSR028 con viti, viti di fissaggio in acciaio inox.

KIT DEVIATORI PER ASTE ESTERNE 3/5 PUNTI DI CHIUSURA (AGGANCIATE DIRETTAMENTE)

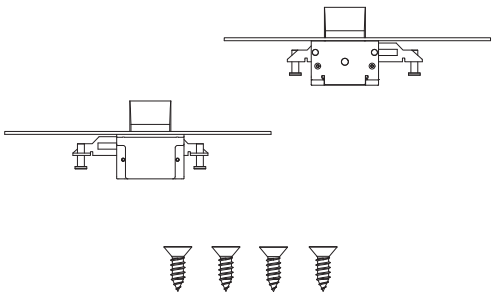

COD.	Cod. deviatore	Frontale inox	kg		
0789S	0761S	25	0,52	1	5
0789S/F16	0761S/F16	16	0,46	1	5
0789S/F22	0761S/F22	22	0,50	1	5

PARTI IN DOTAZIONE:

2 deviatori, viti di fissaggio in acciaio inox.

KIT PER CHIUSURE SUPPLEMENTARI

Gancio e pistone

KIT DEVIATORI ASTE INTERNE 3/5 PUNTI DI CHIUSURA

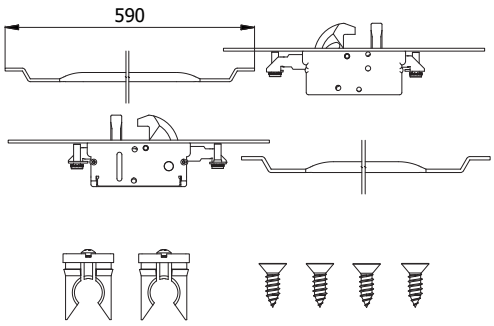

COD.	Cod. deviatore	Frontale inox	kg		
0770S	0766S	25	0,93	1	5
0770S/F16	0766S/F16	16	0,80	1	5
0770S/F22	0766S/F22	22	0,84	1	5

PARTI IN DOTAZIONE:

2 deviatori, 2 aste cod. AST002, 2 pinze guida asta cod. ANY031, viti di fissaggio in acciaio inox.

KIT DEVIATORI PER ASTE ESTERNE 3/5 PUNTI DI CHIUSURA

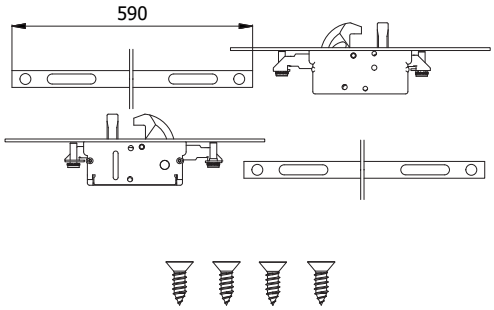

COD.	Cod. deviatore	Frontale inox	kg		
0771S	0766S	25	0,90	1	5
0771S/F16	0766S/F16	16	0,84	1	5
0771S/F22	0766S/F22	22	0,88	1	5

PARTI IN DOTAZIONE:

2 deviatori, 2 aste cod. AST003, viti di fissaggio in acciaio inox.

KIT DEVIATORI PER ASTE ESTERNE 3/5 PUNTI DI CHIUSURA (CON PIASTRINE DI COLLEGAMENTO)

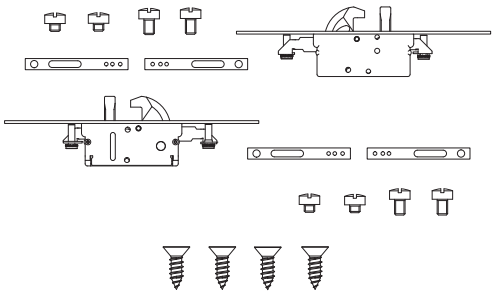

COD.	Cod. deviatore	Frontale inox	kg		
0772S	0766S	25	0,71	1	5
0772S/F16	0766S/F16	16	0,65	1	5
0772S/F22	0766S/F22	22	0,69	1	5

PARTI IN DOTAZIONE:

2 deviatori, 4 piastrine di collegamento cod. PSR028 con viti, viti di fissaggio in acciaio inox.

KIT DEVIATORI PER ASTE ESTERNE 3/5 PUNTI DI CHIUSURA (AGGANCIATE DIRETTAMENTE)

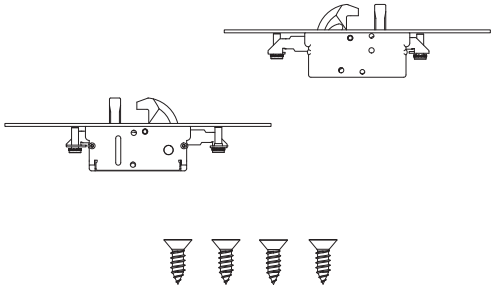

COD.	Cod. deviatore	Frontale inox	kg		
0779S	0766S	25	0,66	1	5
0779S/F16	0766S/F16	16	0,60	1	5
0779S/F22	0766S/F22	22	0,64	1	5

PARTI IN DOTAZIONE:

2 deviatori, viti di fissaggio in acciaio inox.